manta

NEW 2020

EN

Manta is the ideal piece of street furniture for the demands of modern life, presenting a fresh solution for a combination of work and rest. The rounded curves echo the movement of imaginary waves, symbolising both a smooth workflow and easy relaxation. Manta is a complex minimalist object, fulfilling the role of a table, bench or desk. It excels in all types of public space, indoors and out, livening up open-plan spaces, entrance halls and wide corridors alike, as well as gardens, small parks, plazas or atriums. With Manta you can create a personal oasis of focus or relaxation, wherever you are.

Subtle yet durable structure made of zinc-coated steel supports top deflected desk made of aluminium sheet. All parts are covered with durable powdercoated layer. All versions are available either with anchoring on the ground or without anchoring.

FR

Pour combiner le temps consacré au travail et le repos pour reprendre de l´énergie, Manta est le meilleur choix. Sa forme rappelant le mouvement des vagues incarne le processus de travail, ainsi que la liberté et la relaxation. Ce produit répond aux besoins modernes de l´espace public. Que ce soit à l'intérieur (bureaux ouverts, halles d'immeubles ou couloirs) ou à l'extérieur (jardins, parcs, rues) Manta peut donner une impression d'oasis où vous pourrez vous concentrer au travail ou méditer en toute liberté.

La construction fine mais résistante en acier galvanisé supporte un panneau courbé en tôle d'aluminium. Le tout est revëtu d'une couche du vernis en poudre durable. Les deux options, sans ancrage et avec un ancrage au sol, sont disponible.

DE

Manta ist genau das Element des öffentlichen Raums, das auf die Bedürfnisse des gegenwärtigen Lebens reagiert und eine frische Lösung für die Kombination von Arbeit und Entspannung darstellt. Runde Kurven kopieren die Bewegung imaginärer Wellen, die sowohl den Arbeitslauf als auch die Entspannung verkörpern. Manta ist ein komplexes minimalistisches Objekt, das die Rolle eines Tisches, einer Bank oder eines Arbeitsplatzes erfüllt. Es wird in allen Typen des öffentlichen Raums, im Innen- und Außenbereich herausragen. Es belebt einen großen offenen Raum, eine Eingangshalle oder einen breiten Korridor sowie einen Garten, einen kleinen Park, eine Piazzette unter Gebäuden oder ein Atrium wieder. Mit Manta kann fast überall eine private Oase der Konzentration und Entspannung geschaffen werden.

Die subtile aber haltbare verzinkte Stahlkonstruktion trägt die obere gebogene Platte aus Aluminiumblech. Alle Teile sind mit einer dauerhaften Pulverbeschichtungsschicht bedeckt. Die Varianten ohne Verankerung und mit Verankerung im Boden sind erhältlich.

Design: Lucie Koldová

reddot winner 2020

ELLE DECO INTERNATIONAL DESIGN AWARDS

07 / 2020 / mmcite.com

07 / 2020 / mmcite.com

MNT210 / 250 / 270 / 290

Seating unit
Siège
Sitzelement
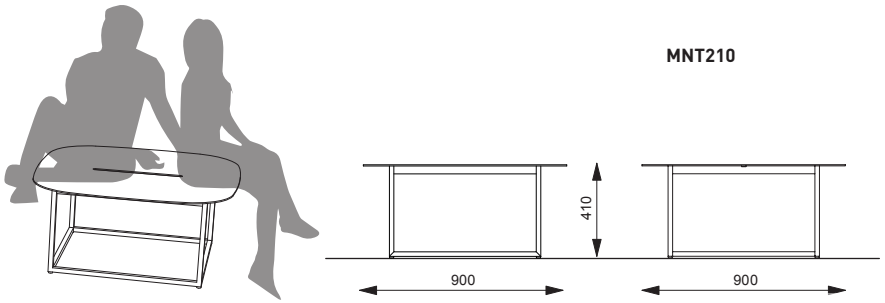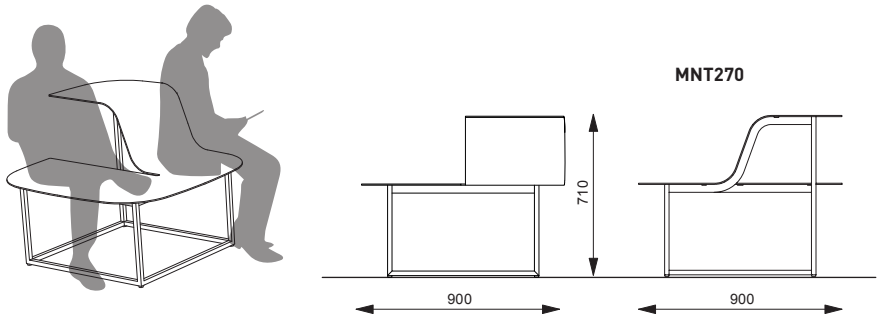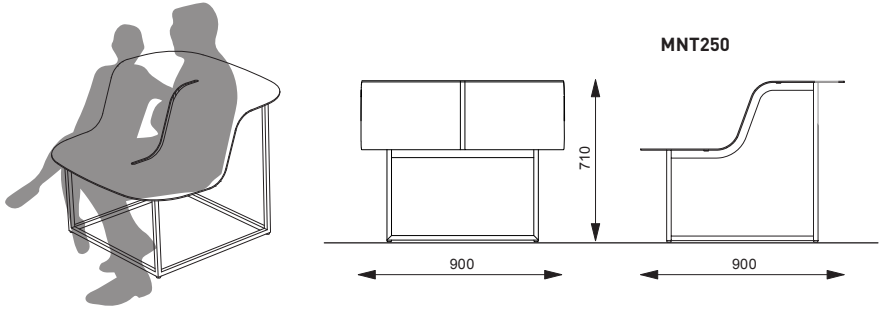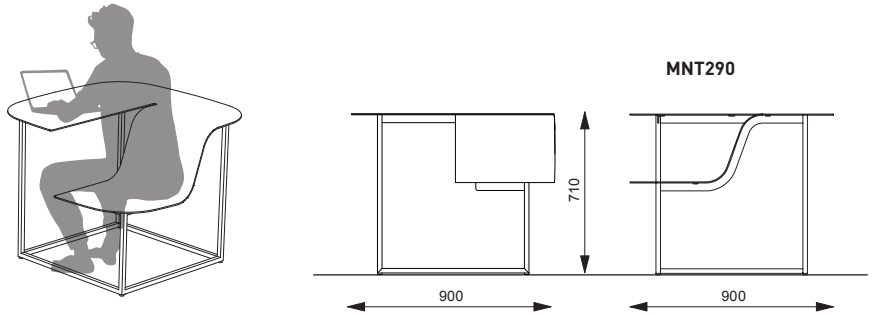
steel structure, aluminium seat / backrest / armrest
structure en acier, assise / dossier / accoudoir en plaques d'aluminium
Stahlkonstruktion, Sitz / Rückenlehne / Armlehne aus Aluminiumplatten